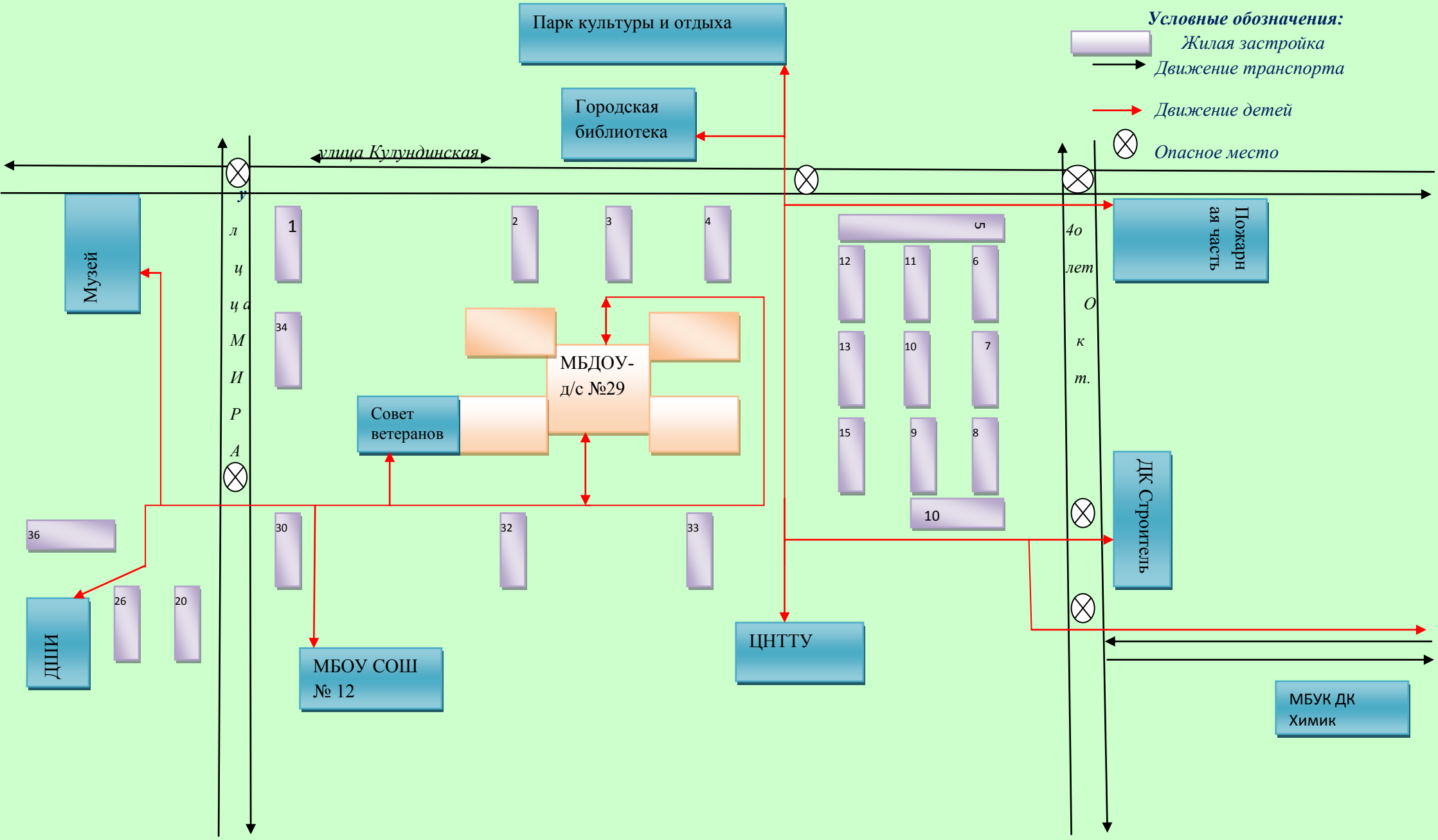План – схема № 1
Район расположения МБДОУ-д/с № 29, пути движения транспортных средств и детей